POLIMER

PANEL DE ILUMINACIÓN SIN TAPAJUNTA

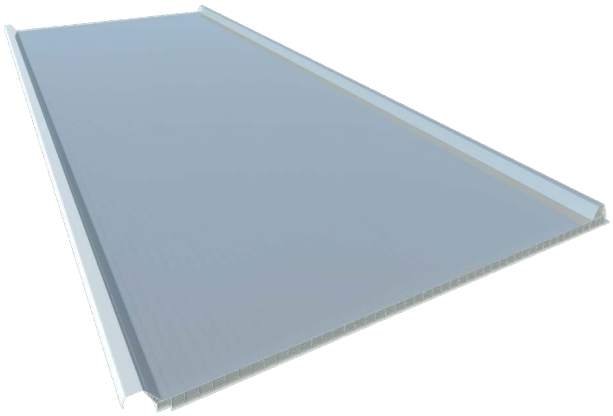

COMPOSICIÓN
Policarbonato alveolar

ESPESORES (mm)
30

ANCHO ÚTIL 1000 mm

USO
Cubiertas

ISO 9001
BUREAU VERITAS
Certification

CARACTERÍSTICAS TÉCNICAS

CARACTERÍSTICAS PRINCIPALES POLIMER 30 ST	
Característica	**Valor**
Paso celdillas verticales	24 mm
Paredes horizontales	7
Ancho placa útil	1.000 mm
Tacón	no
Longitud (l) standard	13.500 mm
Longitud (l) a medida	a medida (a partir de 200m2)
Control solar (valor G)	Neutro: 60% - Opal: 54%
Transmisión de luz	Neutro: 59% - Opal: 32%
Aislamiento térmico	1,28 w/m2.K
Aislamiento acústico	23 dB
Dilatación	0,065 mm/m ºC
UV protección	coextrusión cara exterior
Clasificación al fuego	B-s1-d0 (UNE-EN: 13501-1:2007)
Temperatura uso ordinario	-30 +120 ºC

Es un panel de policarbonato alveolar creado para cubrir las necesidades de iluminación en cubierta junto con nuestros paneles sándwich sin tapajunta, de 30 mm de espesor y formado por 7 paredes de células rectangulares (cámaras de aire), dotando al producto de un buen aislamiento térmico. Debido a su coeficiente de dilatación, para su fijación es necesario hacer pretaladros en la parte superior de las pestañas con un diámetro entre 5 y 7 mm mayor que el del tornillo.

CARACTERÍSTICAS GEOMÉTRICAS

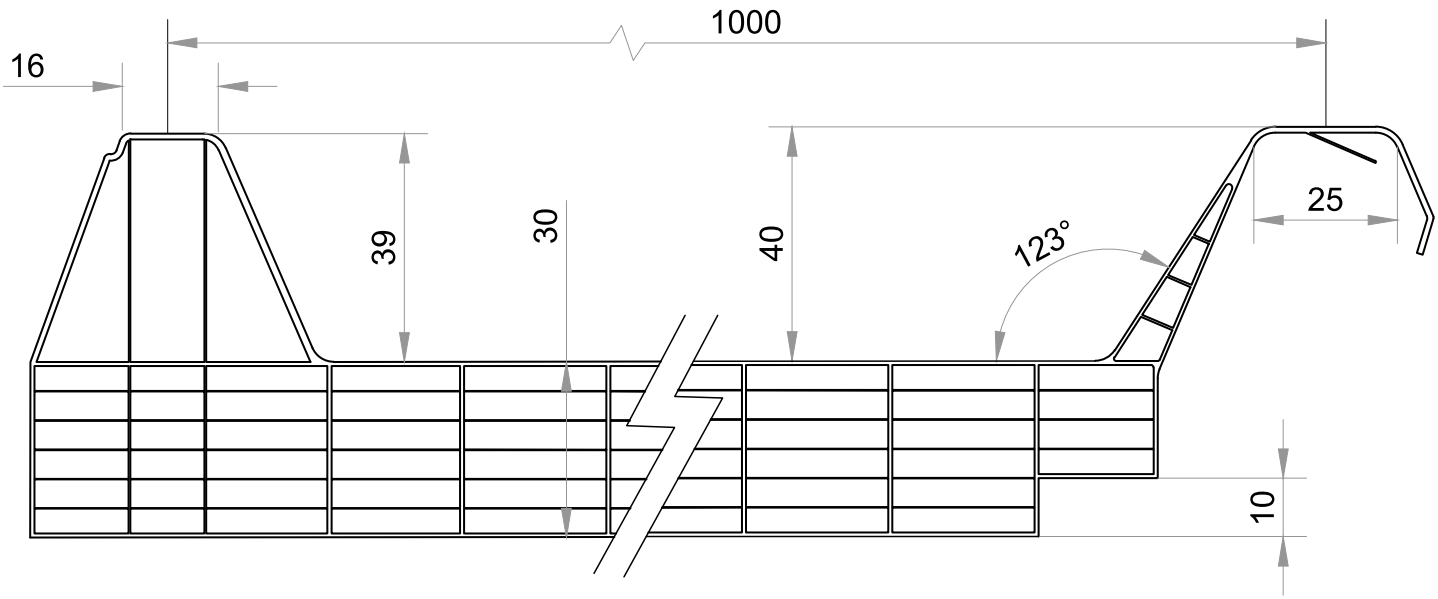

DETALLES CONSTRUCTIVOS

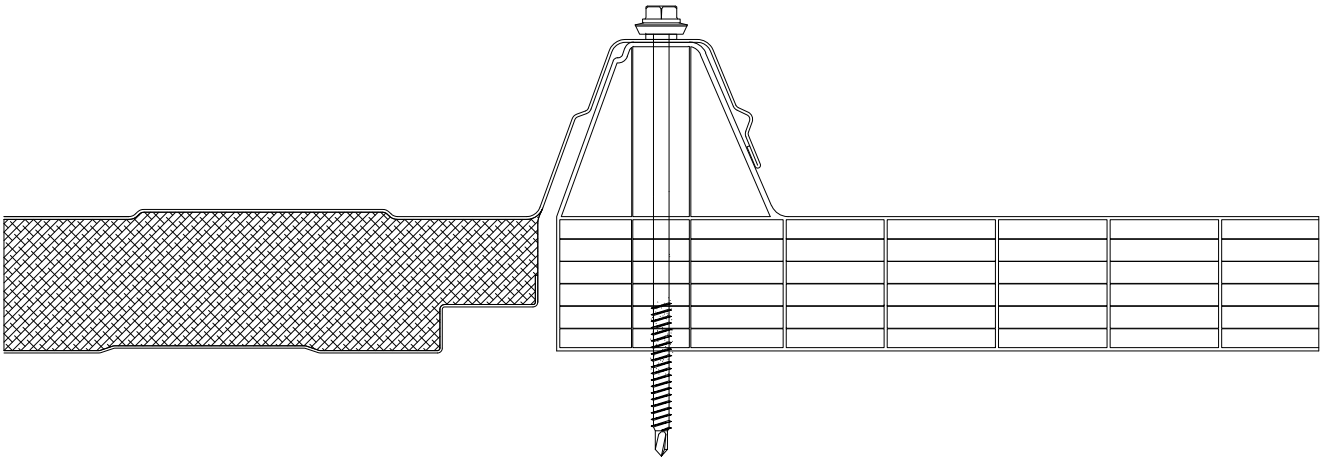

DETALLE ENTREGA POLICARBONATO - PANEL DE CUBIERTA HIANSA 3GR/5GR ST

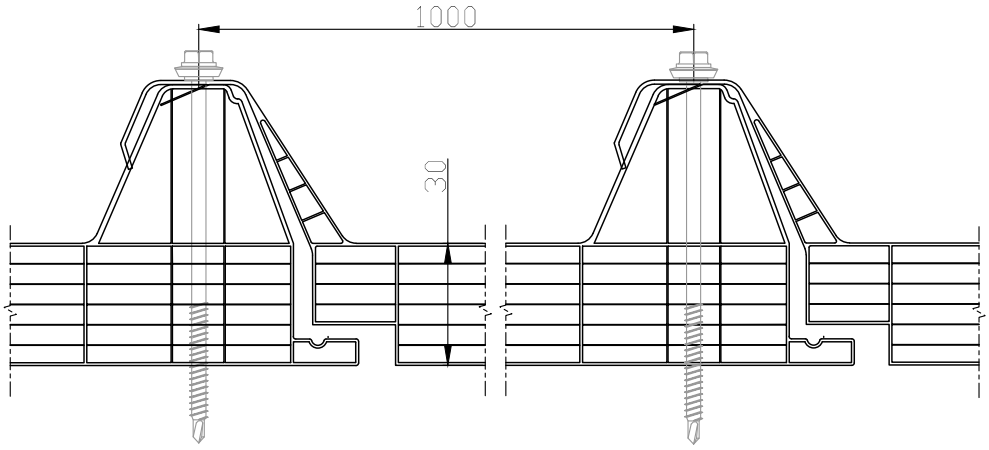

DETALLE ENTREGA POLICARBONATO - CUBIERTA CONTÍNUA - PANEL CON TACÓN

Tabla A	
Longitud Panel	**Longitud óvalo**
mm	**mm**
≤ 2000	10
> 2000 ; ≤ 4000	14
> 4000 ; ≤ 6000	18
> 6000	18 + 2,6 mm/m

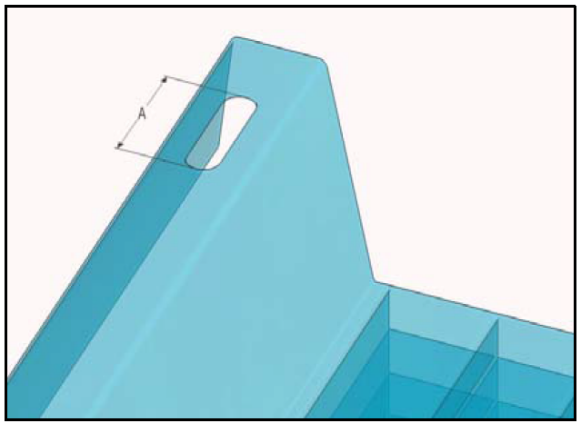

DETALLE TIPO TALADRO OVAL EN PLACA DE POLICARBONATO PARA SU MONTAJE

HIANSA PANEL S.A. se reserva el derecho el cualquier caso a modificar el presente documento sin previo aviso.

TABLA DE CARGAS

PLACA 30mm - Tabla de cargas (Kg/m^2) - 2 vanos o más							
Luz del vano (m)	1,00	1,25	1,50	1,75	2,00	2,25	2,50
Cargas presión	394	290	225	182	152	129	112
Cargas succión	252	199	166	139	124	110	100

PLACA 40mm - Tabla de cargas (Kg/m^2) - 2 vanos o más							
Luz del vano (m)	1,00	1,25	1,50	1,75	2,00	2,25	2,50
Cargas presión	577	425	330	267	222	189	164
Cargas succión	290	229	191	160	142	126	115

Las tablas se han obtenido en función de los resultados experimentales determinados por laboratorio externo del Departamento de Mecánica de medios contínuos y Teoría de estructuras de la Universidad de Sevilla.
Valores máximos de carga, uniformemente distribuida en Kg/m², con una limitación del Estado Límite de Servicio de deformaciones de L/150 para cargas a presión y valores de carga a rotura del sistema para cargas a succión.
El proyectista deberá verificar las cargas efectivas que actuarán sobre el sistema, así como los coeficientes de seguridad que deben aplicarse teniendo en cuenta las características propias del lugar y la estructura en los que se integrará el panel de policarbonato.

HIANSA PANEL S.A. se reserva el derecho el cualquier caso a modificar el presente documento sin previo aviso.