Hiansa Panel
Grupo Hiemesa

REV. 08 - marzo 2025

# PANEL EASY AGRO 3GR/5GR

PANEL CUBIERTA SIN TAPAJUNTA

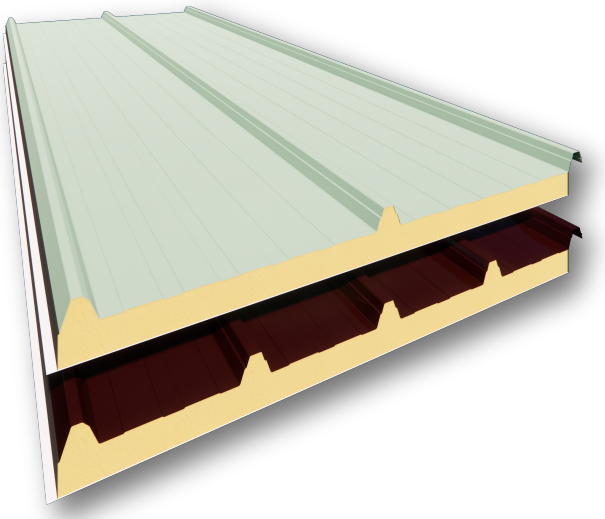

CARA EXTERIOR
Acero prelacado

AISLANTE
Poliuretano (PUR)

CARA INTERIOR
Poliester

ESPESORES (mm)
30/50

ANCHO ÚTIL:
1000 mm

USO
Cubiertas inclinadas
AGRÍCOLAS

ISO 9001
BUREAU VERITAS
Certification

## CARACTERÍSTICAS TÉCNICAS

| CARACTERÍSTICAS PRINCIPALES PARA PANEL DE 30mm | |
|---|---|
| Espesor nominal | 30 mm (+- 3 mm) |
| Densidad media de la espuma | 40 kg/m³ (+-10%) |
| Peso | 6.56 kg/m² 3GR - 6.91 kg/m² 5GR |
| Volumen | 30 m²/m³ |
| Ancho útil | 1.000 mm (+- 3 mm) |
| Rectitud | 0 mm (+- 5 mm) |
| Contracción - Combado longitudinal | 0 mm (+- 5 mm) |
| Resistencia a compresión | 0,096 MPa |
| Resistencia a tracción | 0,092 MPa |
| Reacción al fuego PUR-UNE 13501-1 | F |

Panel para cubiertas inclinadas con una pendiente mínima del 7%. Panel desarrollado para instalaciones agropecuarias.
El recubrimiento interior es una lámina plástica que está elaborada a partir de resinas poliéster con refuerzo de fibra de vidrio. Las grecas de su cara exterior le confieren una gran rigidez y la espuma un alto grado de aislamiento térmico. Este panel dota a la instalación ganadera de un aislamiento térmico óptimo con eficiencia energética y techos bajos.

### AISLAMIENTO TÉRMICO Y PESO

| PANEL NERVADO | TRANSMISIÓN TÉRMICA | | PESO (0.5) |
|---|---|---|---|
| Espesor nominal en mm | K en Kcal/ m²·h. ºC | K en W/m²·k | Kg/m² |
| PANEL 3 GR - 30mm | 0.58 | 0.68 | 6.56 |
| PANEL 3 GR - 50mm | 0.36 | 0.43 | 7.36 |
| PANEL 5 GR - 30mm | 0.58 | 0.68 | 6.91 |
| PANEL 5 GR - 50mm | 0.36 | 0.43 | 7.71 |

El peso incluye la parte proporcional de los elementos accesorios.

## CARACTERÍSTICAS GEOMÉTRICAS

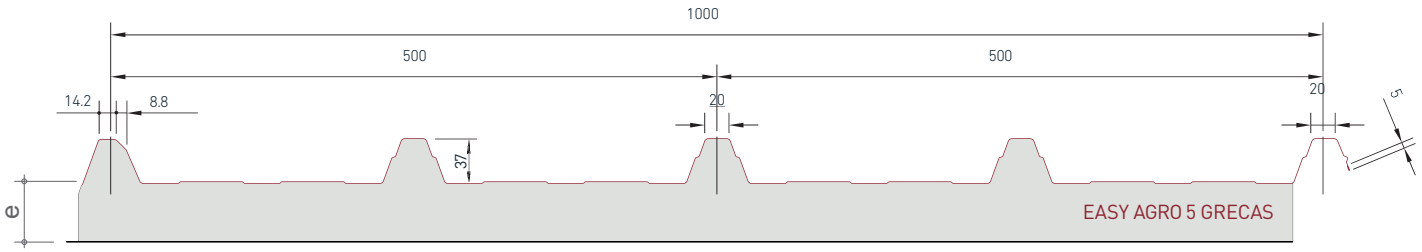


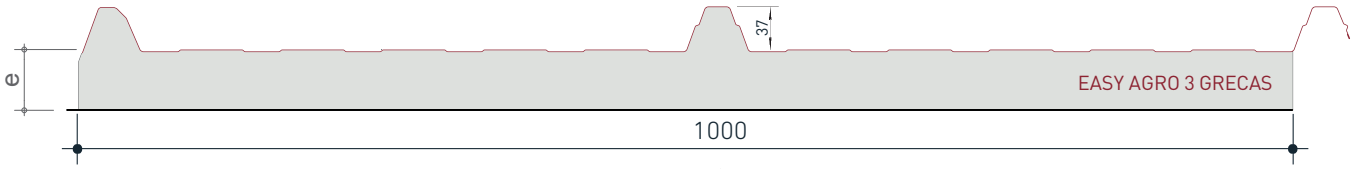


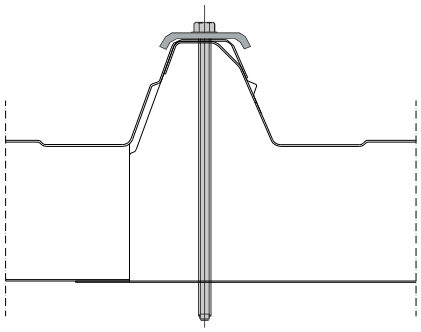

DETALLE SOLAPE LONGITUDINAL

## NORMATIVA EMPLEADA

| Ref. Norma | Descripción |
|---|---|
| EN 14509-2014 | Paneles sándwich aislante autoportantes de doble cara metálica. Productos hechos en fábrica. Especificaciones. |
| EN 13823 | Ensayos de reacción al fuego de productos de construcción. Productos de construcción, excluyendo revestimientos de suelos expuestos al ataque térmico provocado por un único objeto ardiendo. |
| EN 10169 | Productos planos de acero, recubiertos en continuo de materias orgánicas (prelacados). Condiciones técnicas de suministro. |
| EN 13501 | Clasificación en función del comportamiento frente al fuego de los productos de construcción y elementos para la edificación. Parte 1. |

## DETALLES CONSTRUCTIVOS SOLAPE TRANSVERSAL 3GR/5GR ST

### CONDICIONES DE LA CUBIERTA PARA LA EJECUCIÓN DEL SOLAPE

- La pendiente de la cubierta debe ser superior al 10%.
- La correa sobre la cual se realizará el solape transversal de paneles, tendrá un ancho mínimo de 100 mm.
- La longitud mínima del solape será de 200 mm.

Solape transversal entre paneles de cubierta sin tapajuntas (concebido para aguas de longitud considerable, donde el tamaño máximo de panel resulta insuficiente).

Los paneles aislantes de cubierta son creados con un eficiente sistema de solape (largo 200 mm) desde la misma línea de fabricación bajo pedido. El solape entre dos paneles consecutivos se transforma así en una operación segura y sencilla ya que el producto se somete a control de calidad en la misma fábrica.

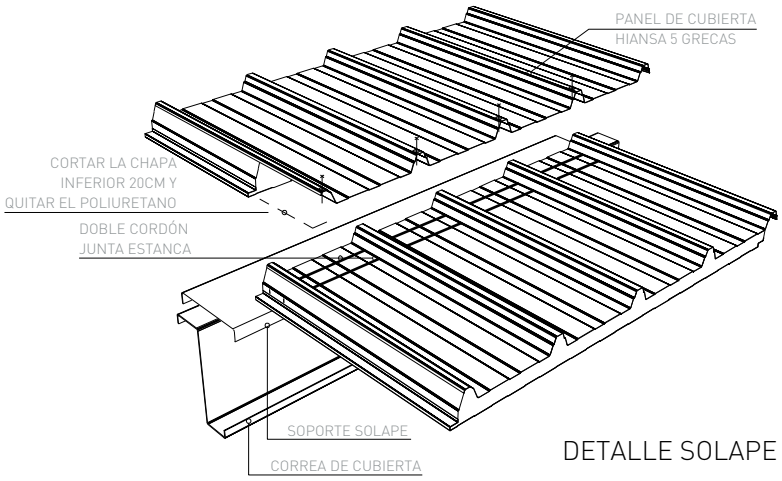


DETALLE SOLAPE

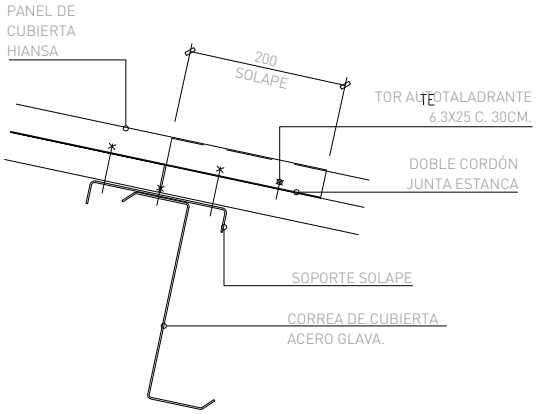


SECCIÓN SOLAPE

DETALLE PANEL HIANSA 5 GR ST. VÁLIDO PARA CUALQUIER TIPO DE PANEL DE CUBIERTA HIANSA.

# TABLAS DE RESISTENCIA

## EASY AGRO 3GR

| 30/0.3(kg/m²) | | |
|---|---|---|
| | 2 Vanos | |
| L | Presión | Succión |
| 1.0 | 151 | 164 |
| 1.2 | 103 | 116 |
| 1.4 | 74 | 87 |
| 1.6 | 56 | 68 |
| 1.8 | 43 | 55 |
| 2.0 | - | 45 |
| 2.2 | - | - |
| 2.4 | - | - |
| 2.6 | - | - |
| 2.8 | - | - |

| 30/0.4(kg/m²) | | |
|---|---|---|
| | 2 Vanos | |
| L | Presión | Succión |
| 1.0 | 203 | 218 |
| 1.2 | 139 | 153 |
| 1.4 | 100 | 114 |
| 1.6 | 75 | 89 |
| 1.8 | 58 | 72 |
| 2.0 | 46 | 59 |
| 2.2 | - | 50 |
| 2.4 | - | 43 |
| 2.6 | - | - |
| 2.8 | - | - |

| 30/0.5(kg/m²) | | |
|---|---|---|
| | 2 Vanos | |
| L | Presión | Succión |
| 1.0 | 254 | 270 |
| 1.2 | 174 | 190 |
| 1.4 | 126 | 141 |
| 1.6 | 95 | 110 |
| 1.8 | 73 | 88 |
| 2.0 | 58 | 73 |
| 2.2 | 47 | 62 |
| 2.4 | - | 53 |
| 2.6 | - | 46 |
| 2.8 | - | 41 |

## EASY AGRO 5GR

| 30/0.3(kg/m²) | | |
|---|---|---|
| | 2 Vanos | |
| L | Presión | Succión |
| 1.0 | 290 | 313 |
| 1.2 | 199 | 220 |
| 1.4 | 144 | 164 |
| 1.6 | 109 | 127 |
| 1.8 | 84 | 102 |
| 2.0 | 67 | 84 |
| 2.2 | 54 | 71 |
| 2.4 | 44 | 61 |
| 2.6 | - | 53 |
| 2.8 | - | 47 |
| 3.0 | - | 42 |
| 3.2 | - | - |
| 3.4 | - | - |
| 3.6 | - | - |
| 3.8 | - | - |

| 30/0.4(kg/m²) | | |
|---|---|---|
| | 2 Vanos | |
| L | Presión | Succión |
| 1.0 | 390 | 415 |
| 1.2 | 268 | 291 |
| 1.4 | 195 | 216 |
| 1.6 | 147 | 168 |
| 1.8 | 114 | 134 |
| 2.0 | 91 | 110 |
| 2.2 | 74 | 93 |
| 2.4 | 60 | 79 |
| 2.6 | 50 | 69 |
| 2.8 | 42 | 61 |
| 3.0 | - | 54 |
| 3.2 | - | 49 |
| 3.4 | - | 44 |
| 3.6 | - | - |
| 3.8 | - | - |

| 30/0.5(kg/m²) | | |
|---|---|---|
| | 2 Vanos | |
| L | Presión | Succión |
| 1.0 | 489 | 516 |
| 1.2 | 337 | 361 |
| 1.4 | 245 | 268 |
| 1.6 | 185 | 207 |
| 1.8 | 144 | 166 |
| 2.0 | 115 | 136 |
| 2.2 | 93 | 114 |
| 2.4 | 77 | 97 |
| 2.6 | 64 | 84 |
| 2.8 | 54 | 74 |
| 3.0 | 46 | 66 |
| 3.2 | 40 | 59 |
| 3.4 | - | 53 |
| 3.6 | - | 46 |
| 3.8 | - | 41 |

Sobrecargas de servicio admisibles, uniformemente distribuidas en kg/m². Las tablas se han obtenido en función de una metodología de cálculo establecida de acuerdo a lo indicado en la norma EAE-2012 y al EC-3, considerando únicamente la chapa superior de acero como elemento estructural. Estos resultados cumplen los Estados Límite Últimos de tensiones normales y tangenciales prescritos en dicha normativa y con una limitación del Estado Límite de Servicio de deformaciones de L/200.

HIANSA PANEL S.A. se reserva el derecho el cualquier caso a modificar el presente documento sin previo aviso.